Кровать А61-02

Фирма оставляет за собой право вносить изменения, не влияющие на качество изделия

Сборку производите на чистой ровной поверхности!
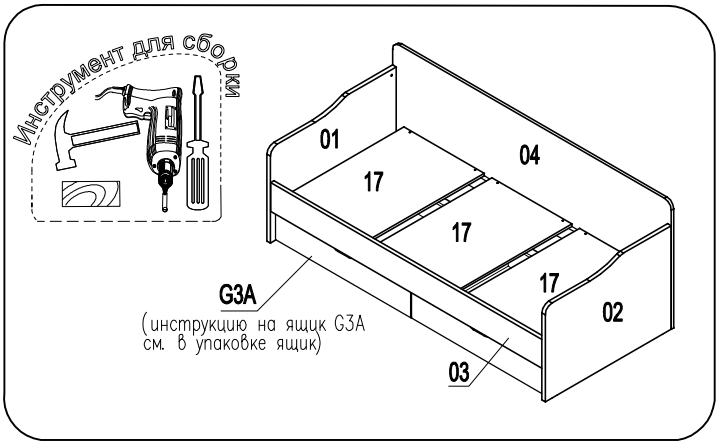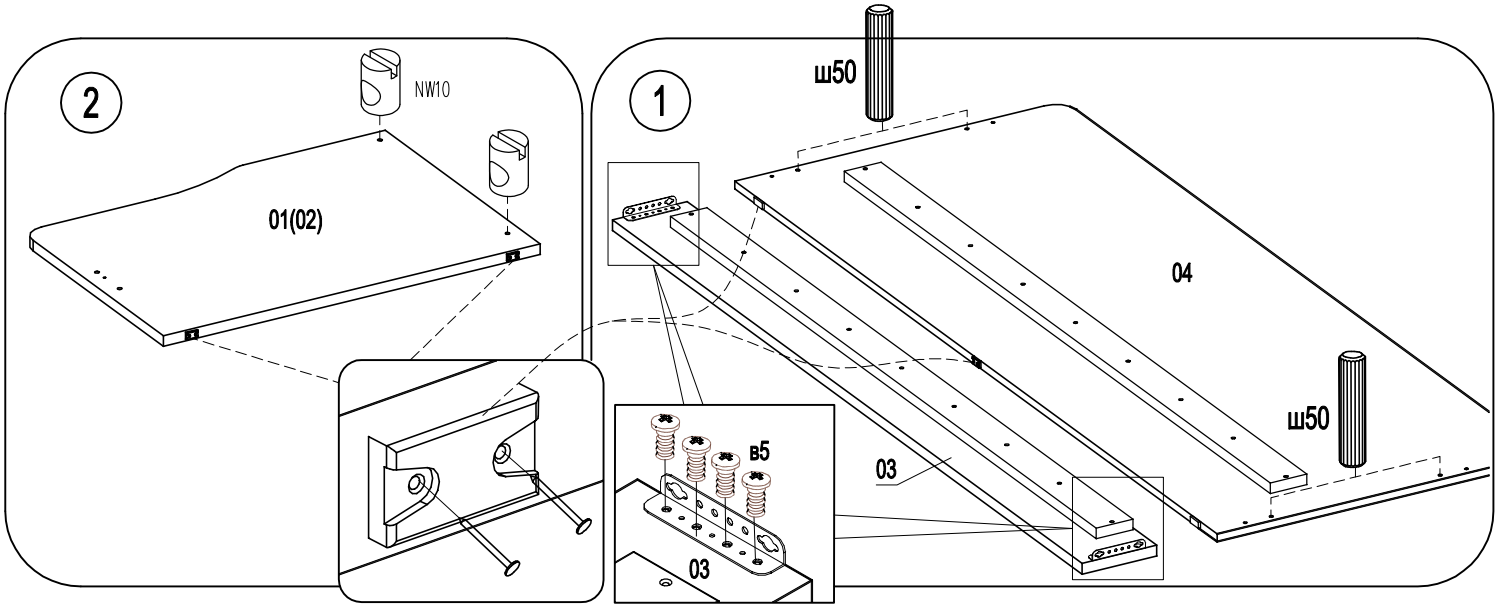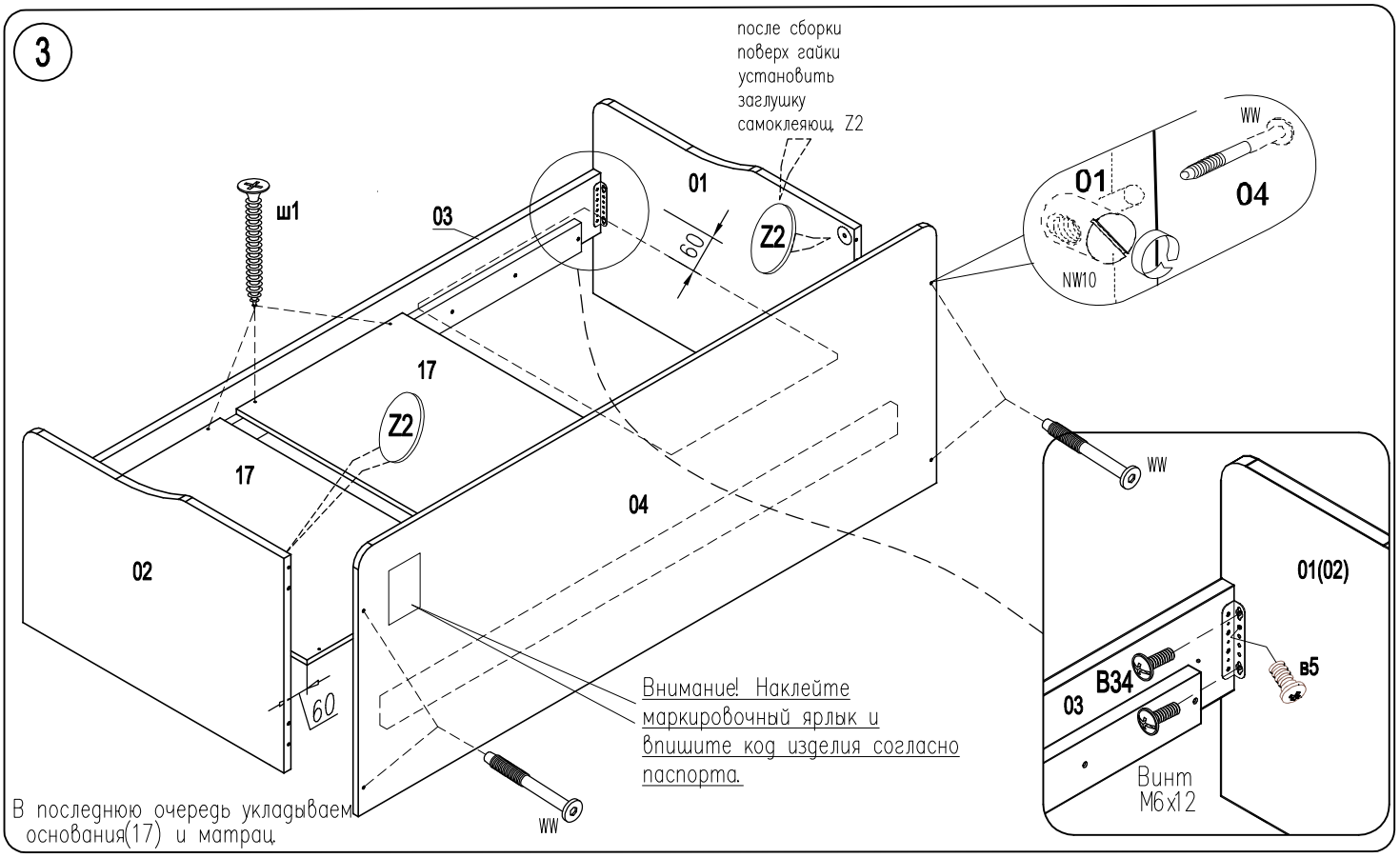
Винт WWz M6x12 KB B34 4шт.	Винт WW M6x55 IB/1 4шт.	Заглушка самоклеящаяся ø20 Z2 2шт.	Саморез US4,0x30KB ш1 12шт.
Гайка круглая NW10x13B-NSYM 4шт.	Евровинт 6,3 x 13 B5 10шт.	Наконечник H5 7шт.	Гвоздь 1,6x25 14шт.
Шкант ø8x30 ш50 4шт.	Ключ к опоре MCH00A2H5 1шт.	Стяжка кроватная угловая 371.1424.04 2шт.